CLEOPATRA

Ø35

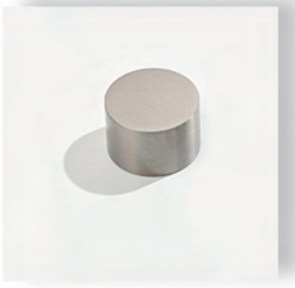

CLEOPATRA

Ø35

Grandezza originale
Actual size
Originalgröße
Grandeur originelle
Tamaño natural

56= Ottone nichel nero - Ottone nichel opaco
Black nickel - Nickel mat
Messing Gun - Messing vernickelt matt
laiton nickel noir - Nickel mat
Latón niquel negro - Latón niquel mate

09 = Ottone nichel opaco
Nickel mat
Messing vernickelt matt
Laiton nickel mat
Latón niquel mate

56= Ottone nichel nero - Ottone nichel opaco
Black nickel - Nickel mat
Messing Gun - Messing vernickelt matt
laiton nickel noir - Nickel mat
Latón niquel negro - Latón niquel mate

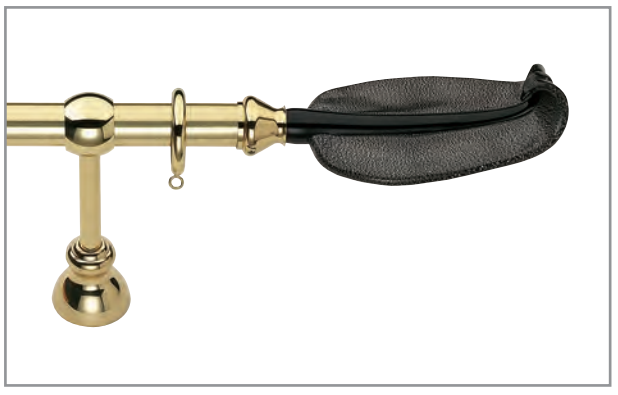

01 = Ottone lucido verniciato
Polished lacquered brass
Messing poliert, lackiert
Laiton poli verni
Latón pulido barnizado

Terminali - Finials - Endstücke
Embouts - Terminales

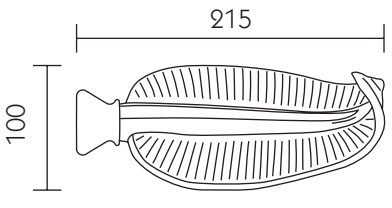

7074= Bianco Argento
White silver
Weiß Silber
Blanc argent
Blanco plata

7075= Nero Argento
Black silver
Schwarz Silber
Noir argent
Negro plata

Supporti - Brackets - Träger
Supports - Soportes

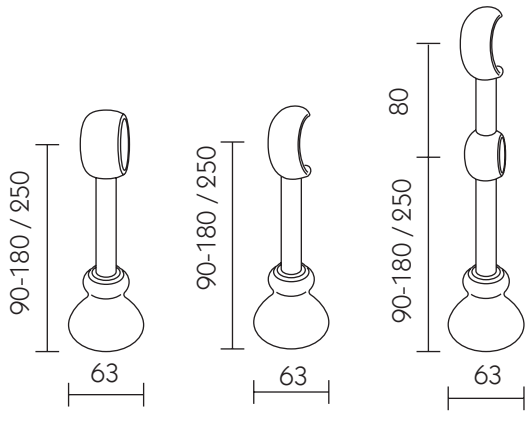

Accessori - Accessories - Zubehör
Accessoires - Accesorios

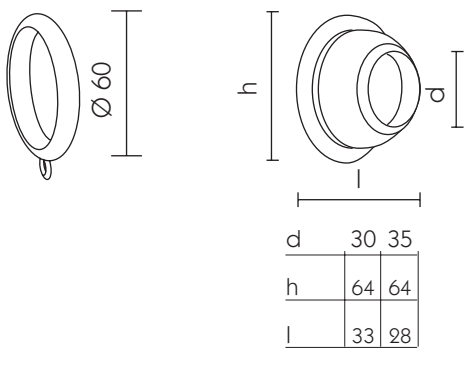

d	30	35
h	64	64
l	33	28

09 = Ottone nichel opaco
Nickel mat
Messing vernickelt matt
Laiton nickel mat
Latón niquel mate

Le immagini fotografiche potrebbero non corrispondere esattamente alle finiture reali.
The pictures could not correspond exactly to real finishes.
Die angegebene Farben sind nur ein Beispiel. Bitte immer die Originalfarbe anhand Ihrer Muster vergleichen.
Les images photographiques pourraient ne pas correspondre exactement aux finitions réelles.
Las imágenes fotográficas podrían no corresponderse exactamente a los acabados reales.